VR2/MR

Двухспицевый маховик

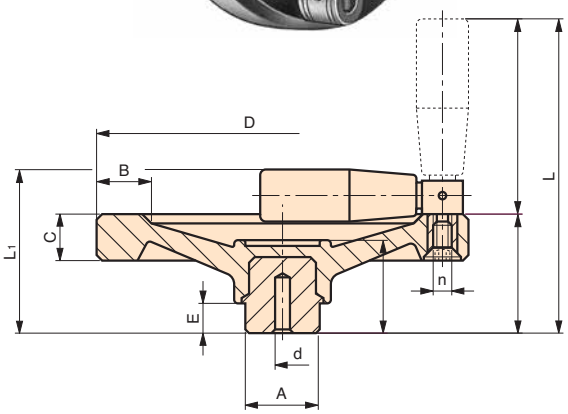

Складная вращающаяся ручка

Код.	модель	D	H	L	L	C	B	A	d	E	F	MGR	n	Вес гр.
6154002	**VR2/125-MR**	125	41	112	61	16	18	24	4	11	34	23x55	M 5	318
6154005	**VR2/150-MR**	150	46	128	67	20	21	32	6	13	38	25x65	M 6	500
6154010	**VR2/200-MR**	200	62	167	86	25	26	40	6	16	45	28x85	M 6	995
6154015	**VR2/250-MR**	250	70	175	94	28	30	48	8	17	50	28x85	M 6	1340

Заметка**:** Черновое входное отверстие может быть увеличено до соответствующего уровня.
Вентиля с просверленной втулкой предоставляются в достаточном количестве.
Маховик со складной ручкой рекомендуется, когда по причинам, связанным с безопасностью и с экономией пространства вам может понадобиться складная ручка.

Материал: черный дюропласт.

VR2F/MR

Двухспицевое колесо

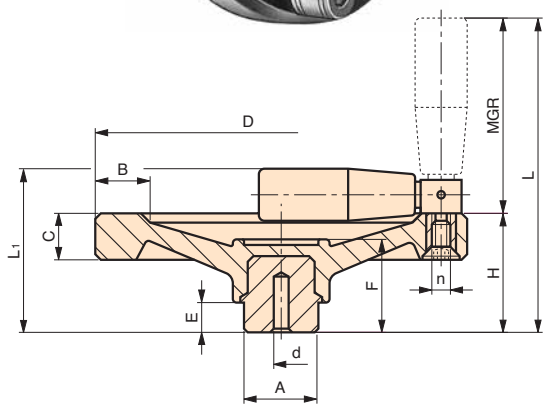

Складная вращающаяся ручка
Оцинкованная стальная втулка

Код.	Модель	D	H	L	L	C	B	A	d	E	F	MGR	n	Вес гр.
6224002	**VR2F/125-MR**	125	41	112	61	16	18	24	4	11	34	23x55	M 5	320
6224005	**VR2F/150-MR**	150	46	128	67	20	21	32	6	13	38	25x65	M 6	500
6224010	**VR2F/200-MR**	200	62	167	86	25	26	40	6	16	45	28x85	M 6	1000
6224015	**VR2F/250-MR**	250	70	175	94	28	30	48	8	17	50	28x85	M 6	1340

Заметка**:** Черновое входное отверстие может быть увеличено до соответствующего уровня.
Вентиля с просверленной втулкой предоставляются в достаточном количестве.
Маховик со складной ручкой рекомендуется, когда по причинам, связанным с безопасностью и с экономией пространства вам может понадобиться складная ручка.

Материал: укрепленный черный дюропласт из графитового волокна.